New Display®
Image Makers

Mobiliers Gonflables.

Fabrication française, à l'unité, haut de gamme

1. PRÉSENTATION

POURQUOI NEWDISPLAY ET LE MOBILIER GONFLABLE ?

PRÉSENTATION

1. Une fabrication à l’unité et Française
2. Une offre en personnalisation unique en Europe
3. Une gamme complète de meubles gonflables
4. Des produits 100% personnalisables
5. Disponibles en achat comme en location
6. Un savoir-faire attesté par les plus grandes marques

500 CLIENTS TRAITÉS EN 2013

PRÉSENTATION

1

meuble gonflable personnalisable pour événementiel et entreprises.

2

Dotés d’une chaîne de fabrication unique et réactive, nous fabriquons individuellement chacune des demandes clients, à partir d’1 pièce.

3

1 broderie, 3 broderies, 15cm, 35cm, 45cm, rouge, blanc, noir, nous sommes à votre écoute. Nous privilégions des partenaires Français et des matériaux hautement résistants.

2. LA GAMME

DES MATÉRIAUX FRANÇAIS ET INNOVANTS.

GAMME

1

La gamme de meubles gonflables Newdisplay est composée de 7 modèles : le canapé, le fauteuil, le pouf, le rocking-chair, le transat, la table basse, et la wellness ball.

2

Chaque modèle est disponible avec personnalisation (broderie ou sublimation) et sous différents coloris : Blanc, noir, rouge, fuchsia, turquoise, jaune, orange, vert, chocolat , bleu nuit.

3

Le mobilier peut être commandé avec ou sans housses textiles (délais 1 semaine). Ces dernières sont interchangeables.

CANAPÉ

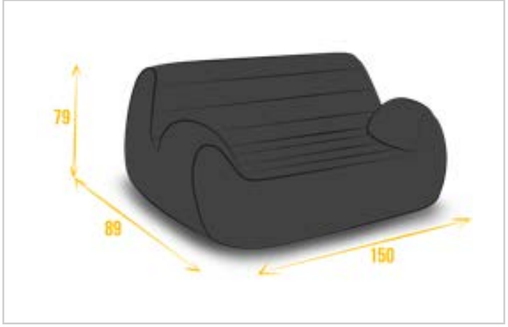

FAUTEUIL

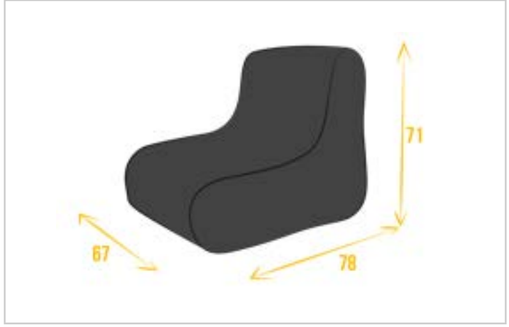

POUF

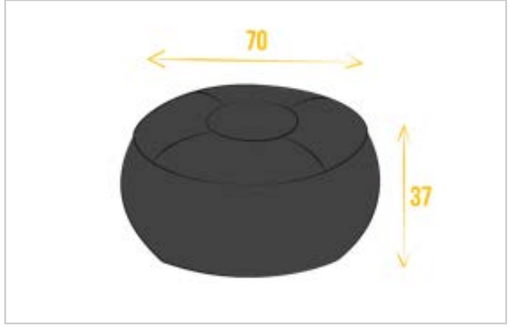

ROCKING-CHAIR

TABLE BASSE

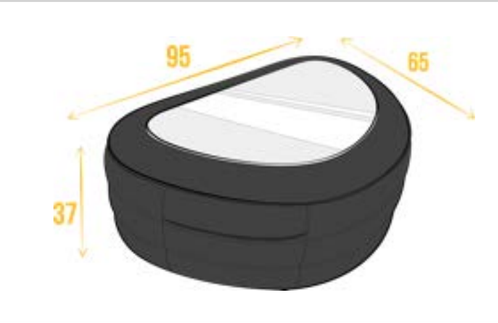

WELLNESS BALL

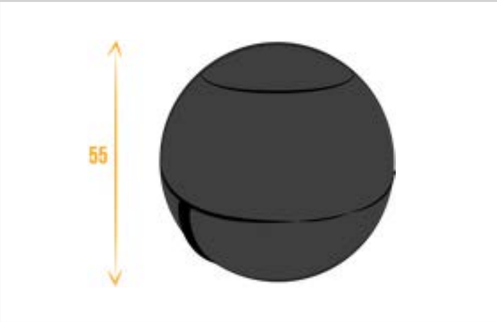

TRANSAT

POMPE

SAC DE TRANSPORT

3. PERSONNALISATION

BRODERIE. ULTRA-PERSONNALISATION. IMPRESSION.

PERSONNALISATION

BRODERIE

1

La broderie valorisera votre image de marque. Authentique, surprenante de par sa taille, elle vous différenciera.

2

Couleurs : Aucune limite. Taille des broderies : 10, 15, 25, 35, 45cm, nous répondrons à vos attentes, le tout à partir d'1 pièce.

3

Délais de fabrication : 2 semaines. Contactez-nous dès à présent pour toutes demandes de BAT.

PERSONNALISATION

SUBLIMATION

1

La sublimation vous apportera une visibilité inédite. Fabriquée en France, vous n’avez aucune limite de création.

2

Une innovation, lancée en 2012 sur le marché Européen de l’événementiel (disponible à partir d’1 pièce)

3

Délais de fabrication : 2 semaines. Contactez-nous dès à présent pour toutes demandes de BAT.

PERSONNALISATION

ULTRA-PERSONNALISATION

NEW

CHOISISSEZ

1. La couleur de vos découpes textiles selon nos coloris,
2. La couleur des fils de coûtures,
3. La couleur de vos fermetures éclairs,
3. L’emplacement de vos broderies,
4. La taille de vos broderies,
5. Le nombre de broderies.

DISPONIBLE À PARTIR D’1 PIÈCE.

4. LOCATION

OPTEZ POUR LA SIMPLICITÉ.

LOCATION

1

Tous les meubles gonflables NewDisplay sont disponibles à l'achat comme à la location. Un parc de location de plus de 150 pièces est à votre disposition (coloris noir).

2

Facilité d'utilisation, facilité de transport, vous pouvez gérer par vous même vos installations afin d'optimiser vos budgets (montage d'un meuble NewDisplay : 3 minutes)

COORDONNÉES

Votre interlocuteur :

Laurent BORGA
+33.6.09.57.09.09
laurent.borga@newdisplay.fr
www.newdisplay.fr